Elektro-Hochhubwagen 2,0 t

Doppelstockausführung

BT STAXIO

S-Serie

SSI200D

LI-ION

Lithium-Ion Energy System

TOYOTA

MATERIAL HANDLING

www.toyota-forklifts.eu

Stand-in double stacker truck

Technische Daten					SSI200D
Kennzeichen	1.1	Hersteller			Toyota
	1.2	Typ			SSI200D
	1.3	Antrieb			Batterie
	1.4	Bedienung			Fahrerstand
	1.5	Tragfähigkeit/Last	Q	kg	1000+1000
	1.6	Lastschwerpunkt	c	mm	600
	1.8	Lastabstand	x	mm	979/1010
	1.9	Radstand	y	mm	1835/1866
Gewicht	2.1	Eigengewicht inkl. Batterie		kg	1249
	2.2	Achslast mit Last (Antriebsrad/Stützrollen/Gabelrollen)		kg	627/611/2011
	2.3	Achslast ohne Last (Antriebsrad/Stützrollen/Gabelrollen)		kg	485/400/365
Räder, Fahrwerk	3.1	Bereifung (Antriebsrad/Stützrollen/Gabelrollen)			Polyurethane*
	3.2	Reifengröße vorn		mm	ø250x92
	3.3	Reifengröße hinten		mm	ø85x74
	3.4	Zusätzliche Räder		mm	ø140x86
	3.5	Räder, Anzahl vorn/hinten (x = angetrieben)			2(1X) / 4
	3.6	Spurweite vorn	b_{10}	mm	460
	3.7	Spurweite hinten	b_{11}	mm	390
Grundabmessungen	4.2	Höhe Hubgerüst eingefahren	h_1	mm	1410*
	4.3	Freihub	h_2	mm	172*
	4.4	Hub	h_3	mm	1660*
		Hubhöhe	h_{23}	mm	1750*
	4.5	Höhe Hubgerüst ausgefahren	h_4	mm	2268*
	4.6	Initialhub	h_5	mm	120
	4.7	Höhe Fahrerschutzdach	h_6	mm	2350
	4.8	Einstieg	h_7	mm	262
	4.15	Gabelhöhe abgesenkt	h_{13}	mm	90
	4.18	Chassishöhe	h_{15}	mm	TBA
	4.19	Gesamtlänge	l_1	mm	2222
	4.20	Länge einschl. Gabelrücken	l_2	mm	1022
	4.21	Gesamtbreite	b_1	mm	790
	4.22	Gabelzinkenmaße	s/e/l	mm	70/180/1200
	4.25	Maß über Gabel	b_5	mm	570
	4.32	Bodenfreiheit Mitte Radstand	m_1	mm	19,5
	4.33	Arbeitsgangbreite bei Palette 1000x1200 quer	A_{st}	mm	2851
	4.34	Arbeitsgangbreite bei Palette 800x1200 längs	A_{st}	mm	2694
	4.35	Wenderadius	W_a	mm	2051
Leistungsdaten	5.1	Fahrgeschwindigkeit mit/ohne Last		km/h	8/11,5
	5.2	Hubgeschwindigkeit mit/ohne Last		m/s	0,26/0,43
	5.3	Senkgeschwindigkeit mit/ohne Last		m/s	0,45/0,47
	5.8	Max. Steigfähigkeit mit/ohne Last		%	8/12
	5.9	Beschleunigung (über 10 m)		s	5,5
	5.10	Betriebsbremse			Elektromagnetisch
Motor	6.1	Fahrmotor, Leistung S2 60 min.		kW	2,8
	6.2	Hubmotor, Leistung bei S3 15%		kW	3
	6.4	Batteriespannung, Nennkapazität		V/Ah	24/210,300,420
	6.5	Batteriegewicht		kg	29, 44, 58
	6.6	Energieverbrauch nach EN16769		kWh/h	0,62
Sonstiges	8.1	Art der Fahrsteuerung			AC
	8.4	Schalldruckpegel am Fahrerohr nach EN12053		dB (A)	67

* Angaben gelten für Hubgerüst TX5400. Andere Hubgerüste und Ausführungen haben andere Werte.

Alle Daten basieren auf der Tabellenkonfiguration. Andere Konfigurationen können zu anderen Werten führen.
Angegeben sind Nennmaße, Abweichungen möglich.
Produkte und Spezifikationen können ohne vorherige Ankündigung Änderungen unterzogen werden.

Abmessungen des Hubgerüstes

BT STAXIO

SSI200D			Duplex Tele Panoramic View				Duplex HiLo
h_{23}	Hubhöhe (h_{13}+h_3)	mm	1600	1750	1900	2100	2500
h_3	Hub	mm	1510	1660	1810	2010	2410
h_1	Höhe Hubgerüst eingefahren	mm	1343	1418	1483	1593	1793
h_4	Höhe Hubgerüst ausgefahren	mm	2118	2268	2408	2618	3018
h_2	Freihub	mm	172	172	172	172	1356

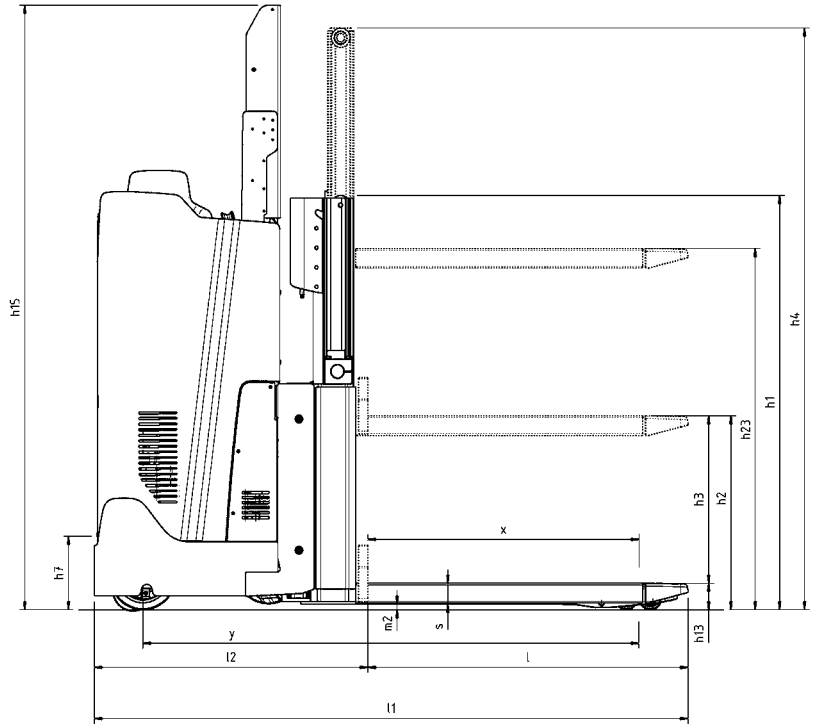

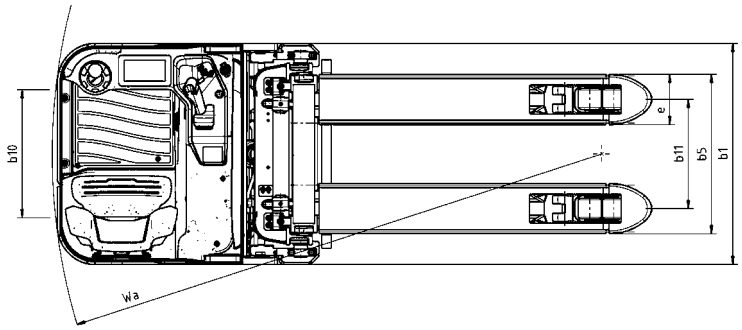

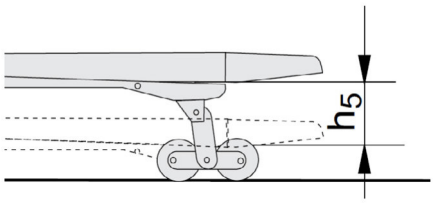

Geräteeigenschaften

- Elektronische Bedientasten
- Anpassbare Stehhilfe
- 180° oder 360° Lenkung
- Fahrererkennungssystem
- Touchscreen
- Lithium-Ionen-Batterie
- Automatische Geschwindigkeitsreduzierung bei Kurvenfahrt
- Blauer LED-Warnscheinwerfer (Option)
- Kühlhausausführung (Option)
- Automatisches Abbremsen
- Automatische Parkbremse
- Gute Mastdurchsicht
- Elektronisches Bremssystem
- Regenerative Motorbremse
- Elektronische Geschwindigkeitsregulierung

Harald Kugler
GABELSTAPLER SERVICE
& VERMIETUNG GMBH
Im Grund 7 ▪ 88356 Ostrach
www.kugler.net

TMHE-Toyota Material Handling Europe — version 1, 2023-03-03

TOYOTA
MATERIAL HANDLING